

Den nya generationens skjutdörrsystem för glasdörrar

MasterTrack® FT & BT

Maximal komfort. Enkel installation.

NYA STANDARDER INOM TEKNIK, DESIGN OCH KOMFORT

Modern inredning kräver enhetligt rumskoncept som kombinerar minimalistisk design med maximal komfort.
Även om bra design känns igen vid första anblicken, ligger komforten oftast i detaljerna och blir tydlig först vid användning.

Så är också fallet med den högteknologiska lösningen från MasterTrack®. Systemets högkvalitativa utseende går hand i hand med sofistikerad teknik. Det består av tre komponenter: skena, rullsystem och klämmekanism, och gör både installation och användning enkel.

Att använda skjutdörrar i glas är inte bara för att spara plats i rummet. Skjutdörrar är också idealiska som rumsavdelare och visuella höjdpunkter i generöst utformade bostadsytor. Vare sig det handlar om klassiskt väggmontage, teleskoplösning eller takmontage.

Med MasterTrack® har du rätt system för varje applikation.





MASTERTRACK® FT

MasterTrack® FT väggmontage 6 – 9

MasterTrack® FT takmontering 10 – 15

MasterTrack® FT tillbehör 16 – 17

MasterTrack® FT svart 18 – 19

MASTERTRACK® BT

MasterTrack® BT tak- och väggmontage 20 – 21

MasterTrack® BT teleskopisk 22 – 23

MasterTrack® BT infällt tak 24 – 25

MasterTrack® BT-komponenter 26 – 29

YTTERLIGARE ARTIKLAR

Handtag för skjutdörrar 30 – 33

Hantering 34

Verktyg 35

MASTERTRACK® FT

Med MasterTrack® FT erbjuder Bohle en högteknologisk helhetslösning för skjutdörrsystem som imponerar med en revolutionerande prestanda och märkbar mjukhet. Den unika egenskapen: Hela monteringen kräver endast några få handgrepp. Installationen är på motsvarande sätt snabb, intuitiv och därmed kostnadsbesparande.

Säkert avhängningsskydd
Mekanismen garanterar ett tillförlitligt skydd mot avhängning även vid kraftiga rörelser.

Solid metallram
Den solida, genomgående metallramen säkerställer att dämparen alltid ligger exakt i sitt spår.

Unikt rullsystem
Högkvalitativa kullager och stora hjul säkerställer en märkbar lätthet och en unik jämnhet.



Enkel montering framifrån
Monteringen sker bekvämt framifrån. Därifrån kan alla justeringsalternativ som höjdinställning, placering av dämpare och avhängningsskydd nås bekvämt.

MASTERTRACK® BT

Speciallösningarna i serien MasterTrack® BT skjutdörrar används när installationssituationen kräver mer än enkel tak- eller väggmontering. Med modulsystemet MasterTrack® BT finns det inga gränser för rumsutformningen. Med endast ett fåtal enskilda komponenter och tack vare den kompakta skenan, där glasupphängningen är placerad under vagnen, kan en- och flerbladiga dörrar samt lösningar med infällt tak installeras på kort tid.

Kompakt löpskena
Lämplig för olika tillämpningar, t.ex. som två- eller trebladig teleskopisk lösning eller för installation i infällt tak.

Rullar med indragningsdämpning
Skjutdörren bromsas försiktigt och smidigt i en rörelse av dämparna. En indragningsdämpare ersätter en standardlöpvagn.

klämbeslag
För de flesta MasterTrack® BT-tillämpningar, inklusive klassisk vägg- och takmontering samt teleskoplösning.

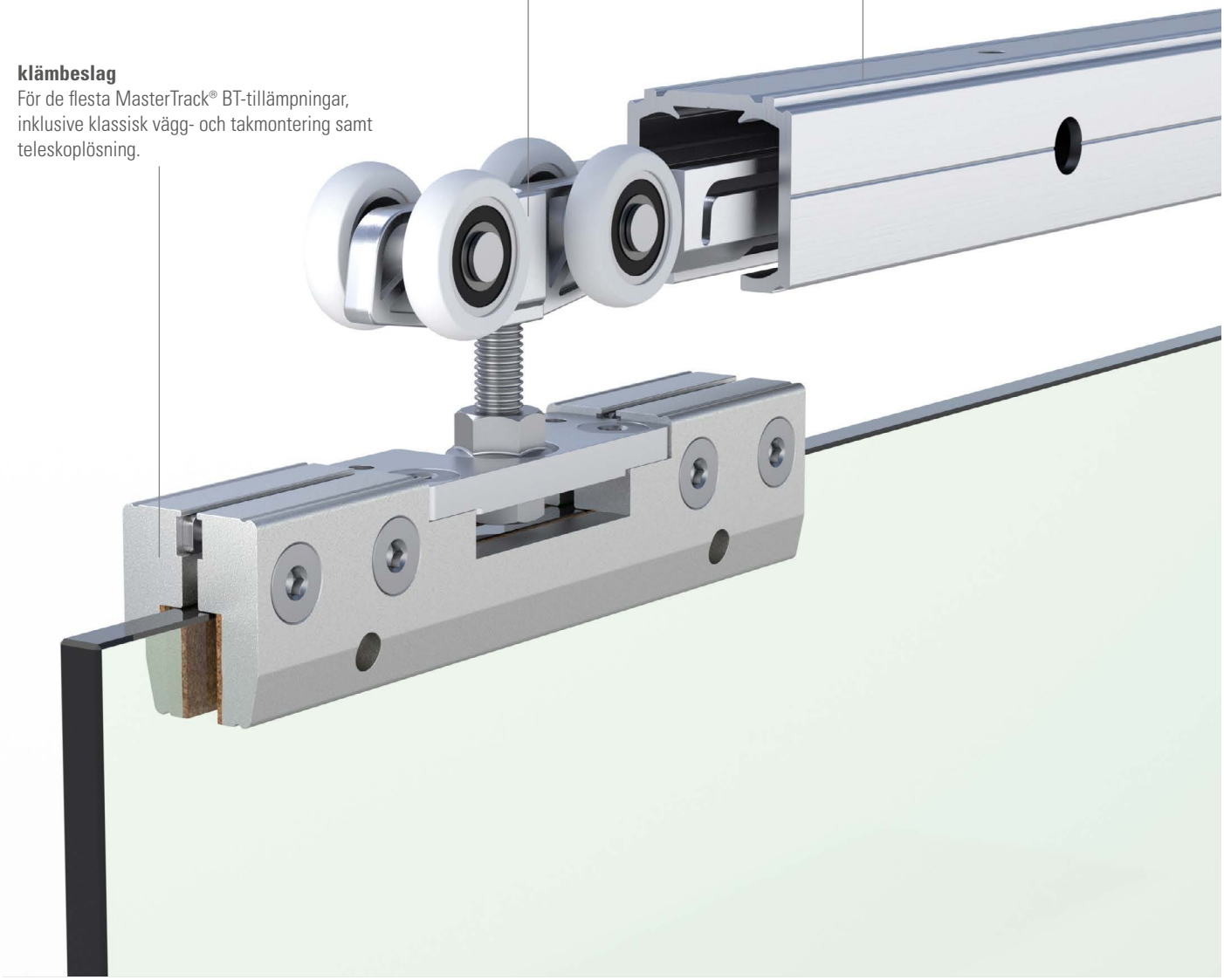

Med en glasmonteringsprofil kan du montera skjutdörren även på glas.



MASTERTRACK® FT
VÄGGMONTERING



Enkeldörr vägg



Enkeldörr väggmontering på glas



Dubbeldörr synkroniserad utan fast glas väggmontering

Produktens höjdpunkter

- Imponerande jämn gång
- Exceptionell lättrörlighet
- Smidig stängningsmekanism
- Elegant utseende i viktklasserna 60, 80, 120 och 150 kg
- Intuitiv och kostnadsbesparande montering
- Alla inställningar är lätt åtkomliga från framsidan
- Modulär konstruktion i alla viktklasser
- Dubbelsidig dämpare av metall med högkvalitativ hydraulik



MasterTrack® FT 60 Set Väggmontage



- Glastjocklek dörr: härdat glas 8 - 12 mm, laminerat glas 8,76 - 12,76 mm
- Minsta dörrbredd 600 mm
- Max dörrvikt 60 kg
- Löpskenan är förborrad

LÄNGD	YTFINISH	ART. NR.	FE
2000 mm	Aluminiumfärgad E6 C0	BO 5762011	1x
2500 mm	Aluminiumfärgad E6 C0	BO 5762511	1x
2000 mm	Rostfritt utseende E4 C31	BO 5762014	1x
2500 mm	Rostfritt utseende E4 C31	BO 5762514	1x
2000 mm	Svart anodiserad E6 C35	BO 5762013	1x

LEVERANSOMFATTNING:

1x Löpskena
1x Täcklock
2x Löpvagn
2x Dämpare
1x Golvstyrning
2x Täckplatta

MasterTrack® FT 80 Set Väggmontage



- Glastjocklek dörr: härdat glas 8 - 12 mm, laminerat glas 8,76 - 12,76 mm
- Minsta dörrbredd 790 mm
- Max dörrvikt 80 kg
- Löpskenan är förborrad

LÄNGD	YTFINISH	ART. NR.	FE
2000 mm	Aluminiumfärgad E6 C0	BO 5782011	1x
2500 mm	Aluminiumfärgad E6 C0	BO 5782511	1x
3000 mm	Aluminiumfärgad E6 C0	BO 5783011	1x
2000 mm	Rostfritt utseende E4 C31	BO 5782014	1x
2500 mm	Rostfritt utseende E4 C31	BO 5782514	1x
3000 mm	Rostfritt utseende E4 C31	BO 5783014	1x
3000 mm	Svart anodiserad E6 C35	BO 5783013	1x

LEVERANSOMFATTNING:

1x Löpskena
1x Täcklock
2x Löpvagn
2x Dämpare
1x Golvstyrning
2x Täckplatta

MasterTrack® FT Profilset Väggmontage



- Löpskenan är förborrad

LÄNGD	YTFINISH	ART. NR.	FE
3000 mm	Aluminiumfärgad E6 C0	BO 5703011	1x
4000 mm	Aluminiumfärgad E6 C0	BO 5704011	1x
6000 mm	Aluminiumfärgad E6 C0	BO 5706011	1x
3000 mm	Rostfritt utseende E4 C31	BO 5703014	1x
4000 mm	Rostfritt utseende E4 C31	BO 5704014	1x
6000 mm	Rostfritt utseende E4 C31	BO 5706014	1x
4000 mm	Svart anodiserad E6 C35	BO 5704013	1x

LEVERANSOMFATTNING:

1x Löpskena
1x Täcklock

RITNINGAR

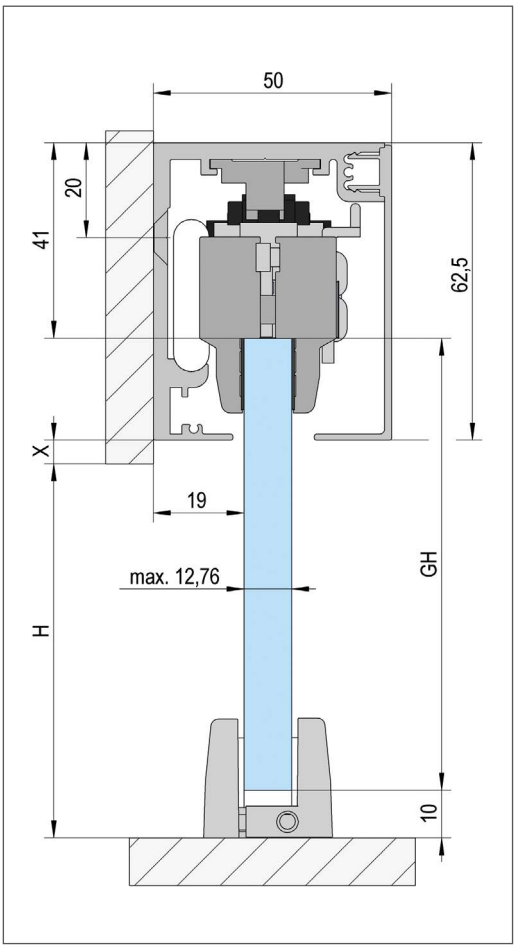

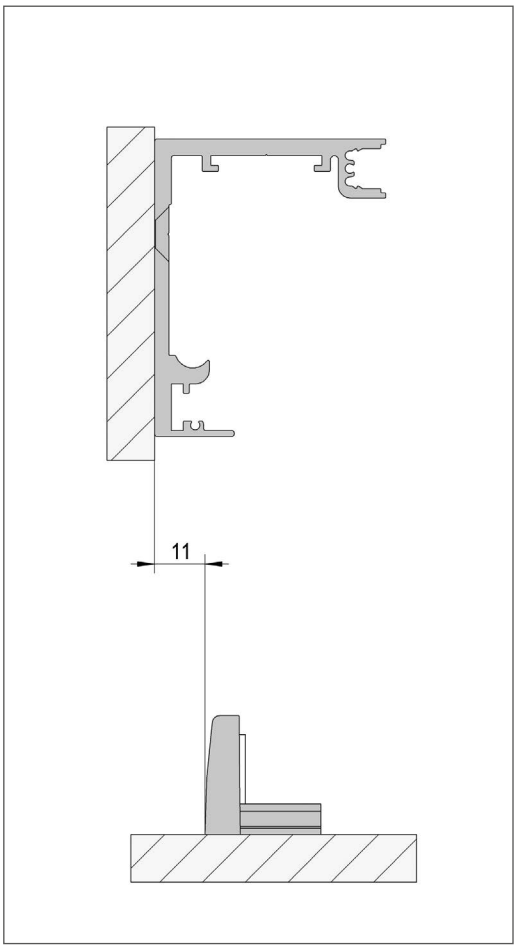

Glashöjd (GH) = H + X + 11,5 mm

Bohle MasterTrack® FT Väggdistansprofil / glas/vägg montageprofil



- Lämplig för alla Bohle MasterTrack® FT-system
- Kan även användas för montering på glas
- för 11 mm ytterligare väggavstånd, t.ex. vid dörrkarmar och golvlister
- Beställ förutom profilen även tillbehörssats BO 5700007 eller BO 5700008 i passande antal beroende på användning och profillängd

LÄNGD	YTFINISH	ART. NR.	FE
2000 mm	Aluminiumfärgad E6 C0	BO 5702001	1x
4000 mm	Aluminiumfärgad E6 C0	BO 5704001	1x
2000 mm	Rostfritt utseende E4 C31	BO 5702004	1x
4000 mm	Rostfritt utseende E4 C31	BO 5704004	1x

TILLBEHÖRSET	ART. NR.	FE
Tillbehörssats väggdistansmontering för 2000 mm	BO 5700007	1x
Tillbehörssats glasväggsmontering för 2000 mm	BO 5700008	1x

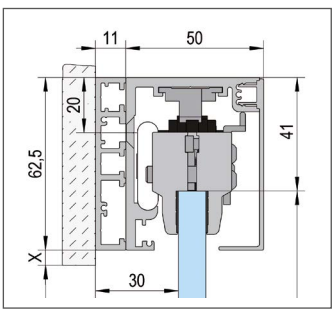

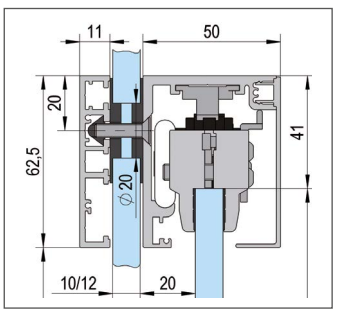



MASTERTRACK® FT
TAKMONTERING



Enkeldörr Takmontering



Enkeldörr med fast glas Takmontering



Dubbeldörr synkroniserad Takmontering



Dubbeldörr synkroniserad med fast glas Takmontering

Produktens höjdpunkter

- Imponerande jämn gång
- Exceptionell lättrörlighet
- Smidig stängningsmekanism
- Säkert avhängningsskydd
- Elegant utseende i viktklasserna 60, 80, 120 och 150 kg
- Intuitiv och kostnadsbesparande montering
- Alla inställningar är lätt åtkomliga framifrån
- Modulär konstruktion i alla viktklasser
- Dubbelsidig dämpare av metall med högkvalitativ hydraulik



MasterTrack® FT 60 Set Takmontage



- Glastjocklek dörr: härdat glas 8 - 12 mm, laminerat glas 8,76 - 12,76 mm
- Minsta dörrbredd 600 mm
- Max dörrvikt 60 kg
- Löpskenan är förborrad

LÄNGD	YTFINISH	ART. NR.	FE
2000 mm	Aluminiumfärgad E6 C0	BO 5762021	1x
2500 mm	Aluminiumfärgad E6 C0	BO 5762521	1x
2000 mm	Rostfritt utseende E4 C31	BO 5762024	1x
2500 mm	Rostfritt utseende E4 C31	BO 5762524	1x
2000 mm	Svart anodiserad E6 C35	BO 5762023	1x

LEVERANSOMFATTNING:

1x Löpskena
1x Täcklock
2x Löpvagn
2x Dämpare
1x Golvstyrning

MasterTrack® FT 80 Set Takmontage



- Glastjocklek dörr: härdat glas 8 - 12 mm, laminerat glas 8,76 - 12,76 mm
- Minsta dörrbredd 790 mm
- Max dörrvikt 80 kg
- Löpskenan är förborrad

LÄNGD	YTFINISH	ART. NR.	FE
2000 mm	Aluminiumfärgad E6 C0	BO 5782021	1x
2500 mm	Aluminiumfärgad E6 C0	BO 5782521	1x
3000 mm	Aluminiumfärgad E6 C0	BO 5783021	1x
2000 mm	Rostfritt utseende E4 C31	BO 5782024	1x
2500 mm	Rostfritt utseende E4 C31	BO 5782524	1x
3000 mm	Rostfritt utseende E4 C31	BO 5783024	1x
3000 mm	Svart anodiserad E6 C35	BO 5783023	1x

LEVERANSOMFATTNING:

1x Löpskena
1x Täcklock
2x Löpvagn
2x Dämpare
1x Golvstyrning

MasterTrack® FT Profilset Takmontage



- Löpskenan är förborrad

LÄNGD	YTFINISH	ART. NR.	FE
3000 mm	Aluminiumfärgad E6 C0	BO 5703021	1x
4000 mm	Aluminiumfärgad E6 C0	BO 5704021	1x
6000 mm	Aluminiumfärgad E6 C0	BO 5706021	1x
3000 mm	Rostfritt utseende E4 C31	BO 5703024	1x
4000 mm	Rostfritt utseende E4 C31	BO 5704024	1x
6000 mm	Rostfritt utseende E4 C31	BO 5706024	1x
4000 mm	Svart anodiserad E6 C35	BO 5704023	1x

LEVERANSOMFATTNING:

1x Löpskena
1x Täcklock

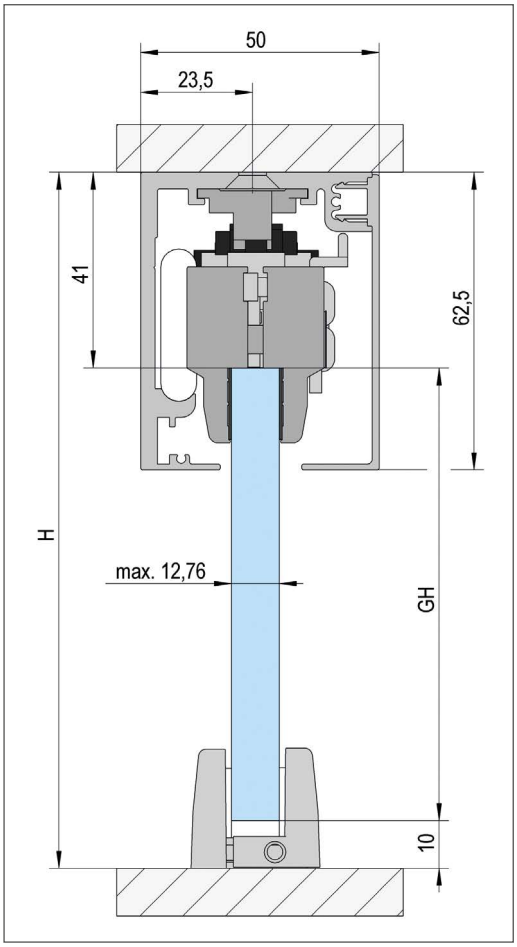

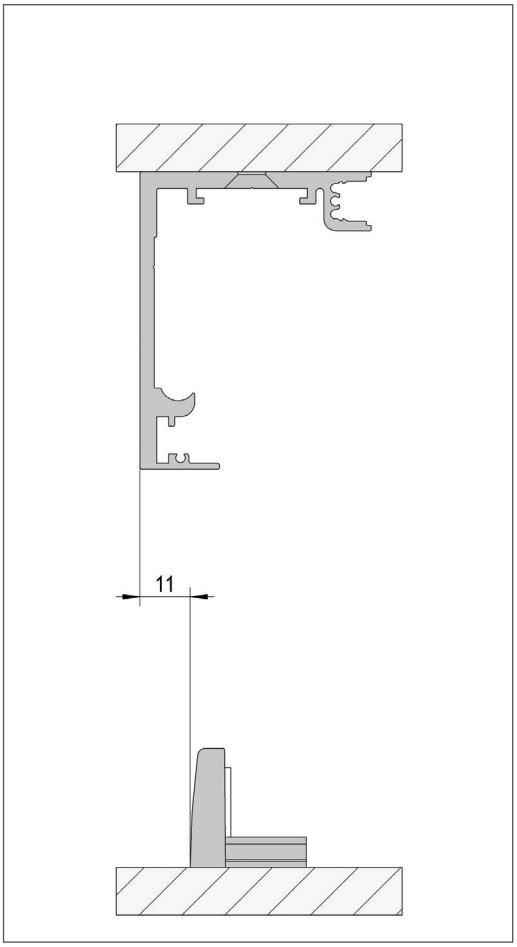

Glashöjd (GH) = H - 51 mm

MasterTrack® FT 60 Set Takmontage med fast glasning



- Glastjocklek dörr: härdat glas 8 - 12 mm, laminerat glas 8,76 - 12,76 mm
- Glastjocklek Fast glas: ESG 8 - 10 mm, VSG 8,76 - 10,76 mm
- Minsta dörrbredd 600 mm
- Max dörrvikt 60 kg
- Löpskenan är förborrad

LÄNGD	YTFINISH	ART. NR.	FE
2000 mm	Aluminiumfärgad E6 C0	BO 5762031N	1x
2000 mm	Rostfritt utseende E4 C31	BO 5762034N	1x
2000 mm	Svart anodiserad E6 C35	BO 5762033	1x

LEVERANSOMFATTNING:

1x Löpskena
1x Täcklock
2x Löpvagn
2x Dämpare
1x Golvstyrning
1x Täcklist för fast sidoljusprofil

MasterTrack® FT 80 Set Takmontage med fast glasning



- Glastjocklek dörr: härdat glas 8 - 12 mm, laminerat glas 8,76 - 12,76 mm
- Glastjocklek Fast glas: ESG 8 - 10 mm, VSG 8,76 - 10,76 mm
- Minsta dörrbredd 790 mm
- Max dörrvikt 80 kg
- Löpskenan är förborrad

LÄNGD	YTFINISH	ART. NR.	FE
2000 mm	Aluminiumfärgad E6 C0	BO 5782031N	1x
3000 mm	Aluminiumfärgad E6 C0	BO 5783031N	1x
2000 mm	Rostfritt utseende E4 C31	BO 5782034N	1x
3000 mm	Rostfritt utseende E4 C31	BO 5783034N	1x
3000 mm	Svart anodiserad E6 C35	BO 5783033	1x

LEVERANSOMFATTNING:

1x Löpskena
1x Täcklock
2x Löpvagn
2x Dämpare
1x Golvstyrning
1x Täcklist för fast sidoljusprofil

MasterTrack® FT Profilset Takmontage med fast glasning



- Löpskenan är förborrad

LÄNGD	YTFINISH	ART. NR.	FE
3000 mm	Aluminiumfärgad E6 C0	BO 5703031N	1x
4000 mm	Aluminiumfärgad E6 C0	BO 5704031N	1x
6000 mm	Aluminiumfärgad E6 C0	BO 5706031N	1x
3000 mm	Rostfritt utseende E4 C31	BO 5703034N	1x
4000 mm	Rostfritt utseende E4 C31	BO 5704034N	1x
6000 mm	Rostfritt utseende E4 C31	BO 5706034N	1x
4000 mm	Svart anodiserad E6 C35	BO 5704033	1x

LEVERANSOMFATTNING:

1x Löpskena
1x Täcklock
1x Täcklist för fast sidoljusprofil

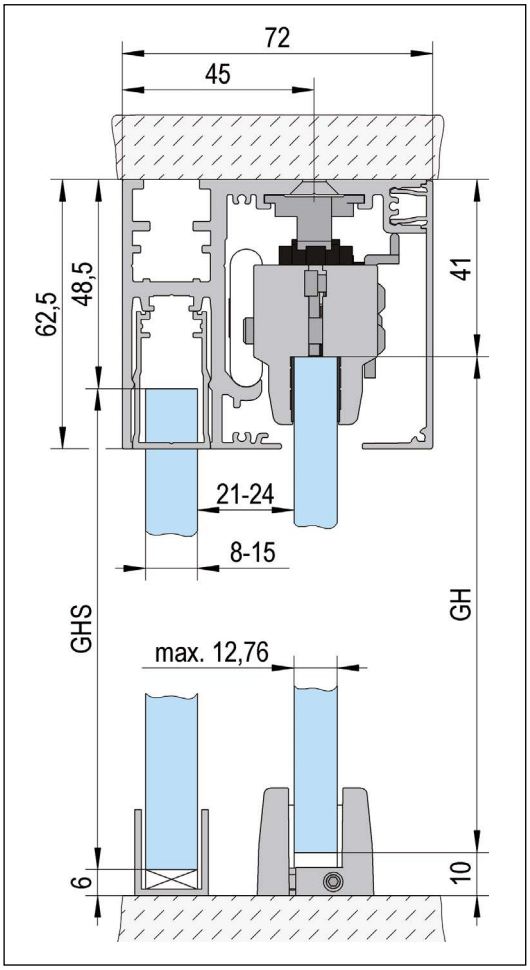

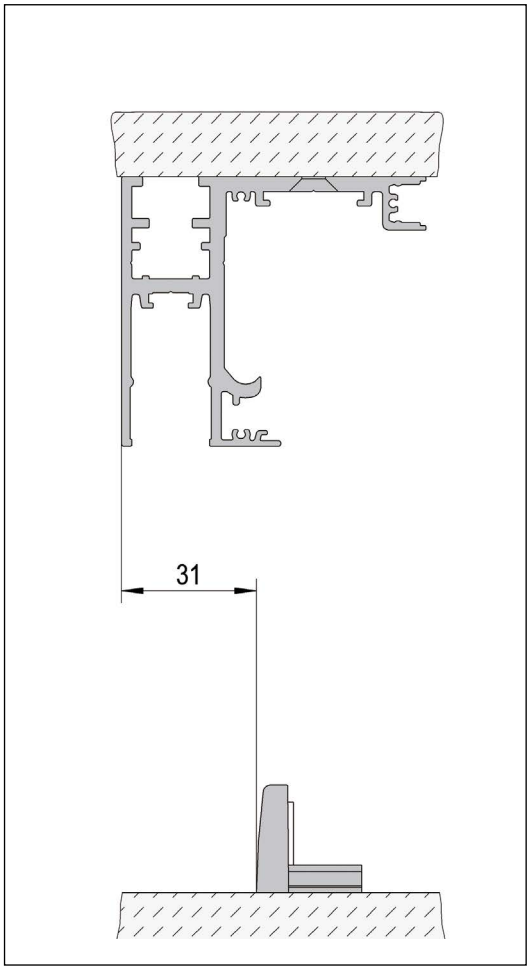

Glashöjd (GH) = H - 51 mm
Fast glas (GHS) = H - 55 mm

MasterTrack® FT Tillbehör

MasterTrack® FT Golvstyrning



YTFINISH	ART. NR.	FE
Aluminiumfärgad E6 C0	BO 5700005	1x
Rostfritt utseende E4 C31	BO 5700024	1x
Svart anodiserad E6 C35	BO 5700010	1x

LEVERANSOMFATTNING:

1x Golvstyrning

MasterTrack® FT Täcklock set



DIMENSION	YTFINISH	ART. NR.	FE
50 x 62,5 mm	Aluminiumfärgad E6 C0	BO 5700011	1x
50 x 62,5 mm	Rostfritt utseende E4 C31	BO 5700014	1x
50 x 62,5 mm	Svart anodiserad E6 C35	BO 5700013	1x

LEVERANSOMFATTNING:

2x Täckplatta sidohängt

MasterTrack® FT Täcklock set för Takmontage med Fast glas



DIMENSION	YTFINISH	ART. NR.	FE
72 x 62,5 mm	Aluminiumfärgad E6 C0	BO 5700031N	1x
72 x 62,5 mm	Rostfritt utseende E4 C31	BO 5700034N	1x
72 x 62,5 mm	Svart anodiserad E6 C35	BO 5700033N	1x

LEVERANSOMFATTNING:

2x Täckplatta sidohängt

MasterTrack® FT ändstopp, par



- för användning utan dämpare

ART. NR.	FE
BO 5700009	1x

LEVERANSOMFATTNING:

2x Ändstopp

MasterTrack® FT Tillbehörset Synchro

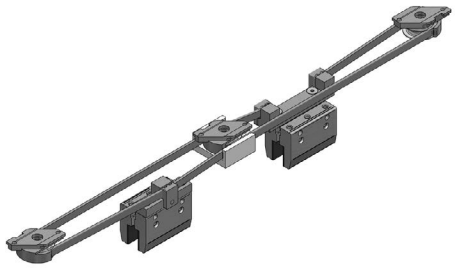

- Lämplig för alla Bohle MasterTrack® FT-system
- Minsta dörrbredd för Synchro:
  vid 60 kg min. 675 mm
  vid 80 kg min. 865 mm
  vid120 kg min. 980 mm
  vid 150 kg min. 980 mm

ART. NR.	FE
BO 5700020	1x

LEVERANSOMFATTNING:

1x Konverteringsset för synkronisering

MasterTrack® FT Reservdämpare inkl. utlösarbult



- inkl. utlösarbult

MAX DÖRRVIKT	ART. NR.	FE
60 kg	BO 5706001	1x
80 kg	BO 5708001	1x
150 kg	BO 5701501	1x

LEVERANSOMFATTNING:

1x Dämpare, 1x utlösarbult

MasterTrack® FT hjulenhet set inkl. dämpare



- Glastjocklek dörr: härdat glas 8 - 12 mm, laminerat glas 8,76 - 12,76 mm
- Glastjocklek fast glasning: härdat glas 8 - 10 mm, laminerat glas 8,76 - 10,76 m
- Kan användas för att uppgradera kompletta set till dubbeldörrsystem.

MAX DÖRRVIKT · BESKRIVNING	ART. NR.	FE
60 kg · Minsta dörrbredd 600 mm	BO 5706000	1x
80 kg · Minsta dörrbredd 790 mm	BO 5708000	1x
120 kg · Minsta dörrbredd 905 mm	BO 5701200	1x
150 kg · Minsta dörrbredd 905 mm	BO 5701500	1x

LEVERANSOMFATTNING:

2x Löpvagn
2x Dämpare
2x Utlösare för dämpningsmekanism

U-profiler 20 x 17

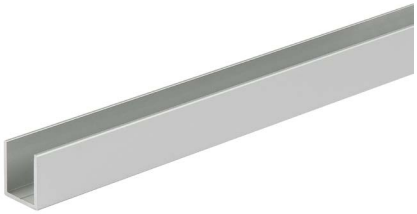

- Storlek 20 x 17 x 20 x 1,5 mm
- Glastjocklek 10 - 12,76 mm
- Material Aluminium

LÄNGD	YTFINISH	ART. NR.	FE
2500 mm	Aluminiumfärgad eloxerad E6 EV1	BO 6703434	1x
5000 mm	Aluminiumfärgad eloxerad E6 EV1	BO 6703446	1x
2500 mm	Rostfritt utseende eloxerad E4 C31	BO 6703435	1x
5000 mm	Rostfritt utseende eloxerad E4 C31	BO 6703448	1x
2500 mm	Svart anodiserad eloxiert E6 C35	BO 5201580B	1x

MASTERTRACK® FT
SVART

Former och färger formar den individuella stilen i varje rum. Med MasterTrack® FT i anodiserad svart (E6 / C35) sätter du starka accenter i designen. De svarta beslagen sticker ut från sin omgivning och drar till sig uppmärksamhet.



MasterTrack® FT 60 Set

- Se sidan 8 eller 12



MasterTrack® FT 80 Set

- Se sidan 8 eller 12



MasterTrack® FT 60 Set med fast glasning

- Se sidan 14



MasterTrack® FT 80 Set med fast glasning

- Se sidan 14



MasterTrack® FT Profilset

- Se sidan 8 eller 12



MasterTrack® FT Profilset med fast glasning

- Se sidan 14



MasterTrack® FT Täcklock Caps set

- Se sidan 16



MasterTrack® FT Golvstyrning

- Se sidan 16



U-profiler 20 x 17

- Se sidan 17



Glasdörrhandtag

- Se sidan 31 & 33





MASTERTRACK® BT
TAK- OCH VÄGGMONTAGE

Produktens höjdpunkter

- Enkel glasklämningsmekanism för ett säkert grepp
- Montering med och utan fast glas
- Höjdjustering +/-3 mm
- Smidig stängningsmekanism
- Säkert avhängningsskydd
- Tillval dämpare i metall med högkvalitativ hydraulik och dubbelsidig fjäderstyrning
- Möjlighet till synkron öppning





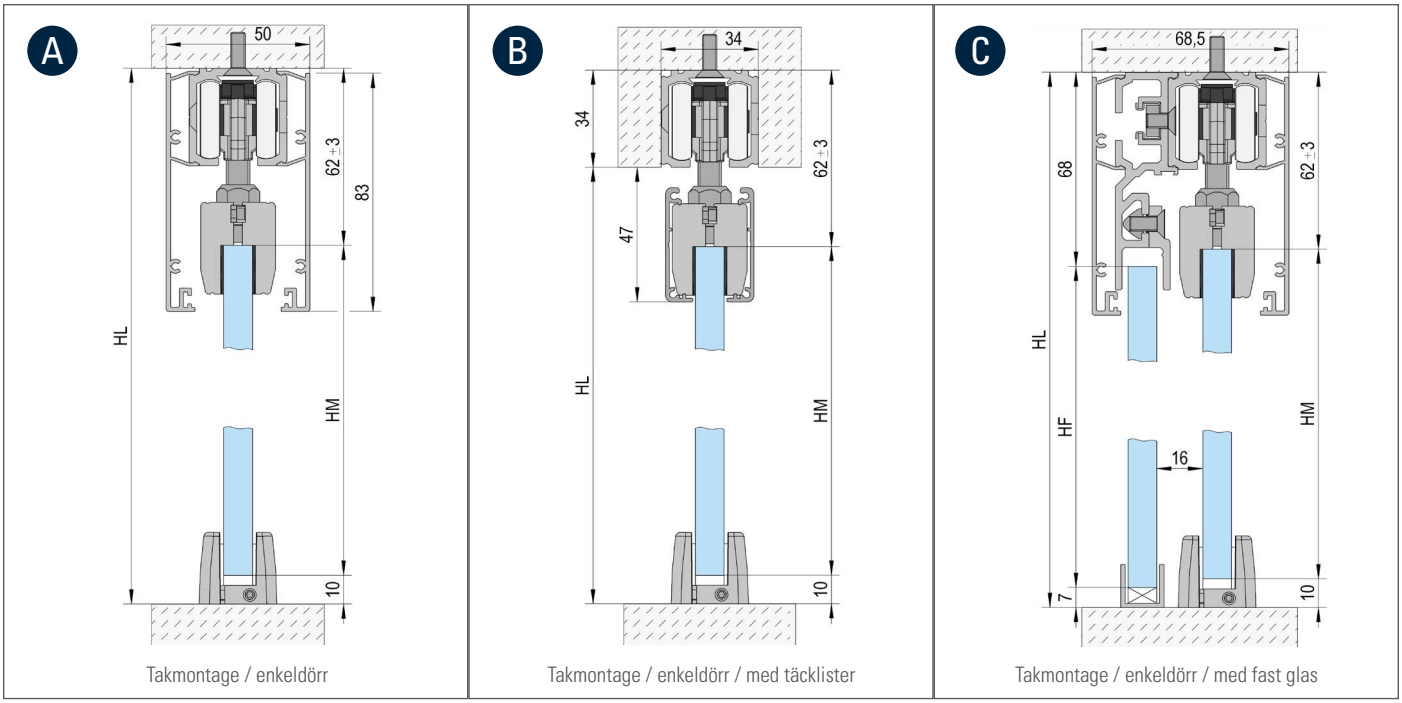

Takmontage / enkeldörr | Takmontage / enkeldörr / med täcklister | Takmontage / enkeldörr / med fast glas

Glashöjd (HM) = HL - 70 mm / Fast glas (HF) = HL - 75 mm

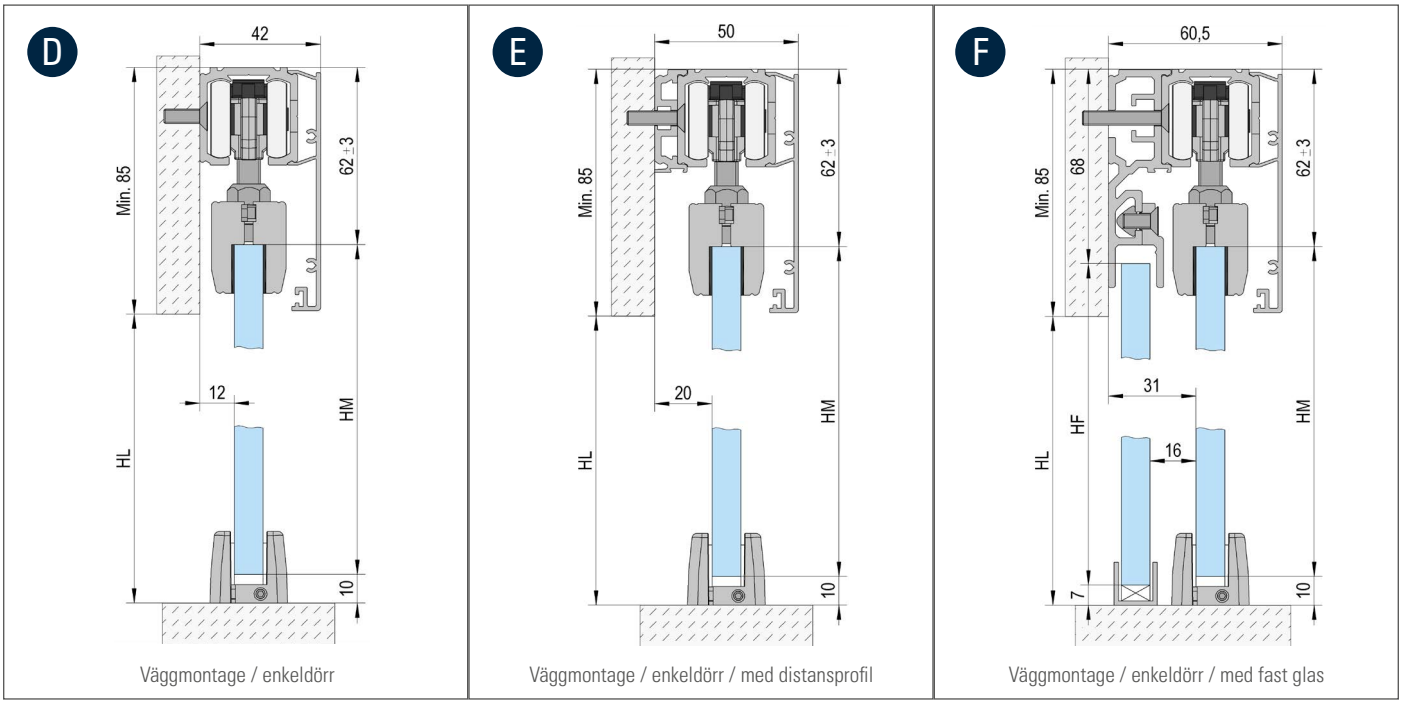

Väggmontage / enkeldörr | Väggmontage / enkeldörr / med distansprofil | Väggmontage / enkeldörr / med fast glas

Glashöjd (HM) = HL + 15 mm / fast glas (HF) = HL + 10 mm

ARTIKEL	ART. NR.	A	B	C	D	E	F
Löpskena 2/3/4/6m	BO 5802011/5803011/5804011/5806011	1x	1x	1x	1x	1x	1x
Tilläggsprofil för fast glas 2m	BO 5802031			*			*
Täckprofiler och täcklock set med glasklämmor	BO 5801271		1x				
Väggdistansprofil 2m	BO 5802061					*	
Löpvagn	BO 5800002	1x	1x	1x	1x	1x	1x
Löpvagn inkl. dämpare**	BO 5800060/5800080/5800120	2x**	2x**	2x**	2x**	2x**	2x**
Glasklämmor	BO 5800001	2x	2x	2x	2x	2x	2x
Täcklock 83 mm höjd 2/3/4/6m	BO 5802021/5803021/5804021/5806021	2x		2x	1x	1x	1x
Golvstyrning	BO 5700005	1x	1x	1x	1x	1x	1x
U-profiler 2,5/5m	BO 6703434/6703446			1x			1x

* * Kvantiteten beror på löpskenans längd.
** Alternativ till löpvagn BO 5800002 – Löpvagnarna är integrerade i indragningsdämparna. För att installera dämpning på båda sidor ersätts två löpvagnar med indragningsdämpare.



MASTERTRACK® BT
TELESKOPLÖSNING

Produktens höjdpunkter

- Simultan rörelse av dubbel eller trippeldörrar
- Flytande golvstyrning
- Enkel glasklämningsmekanism för ett säkert grepp
- Installation med eller utan fast glas
- Höjdjustering +/-3 mm
- Smidig stängningsmekanism
- Säkert avhängningsskydd
- Tillval dämpare i metall med högkvalitativ hydraulik och dubbelsidig fjäderstyrning

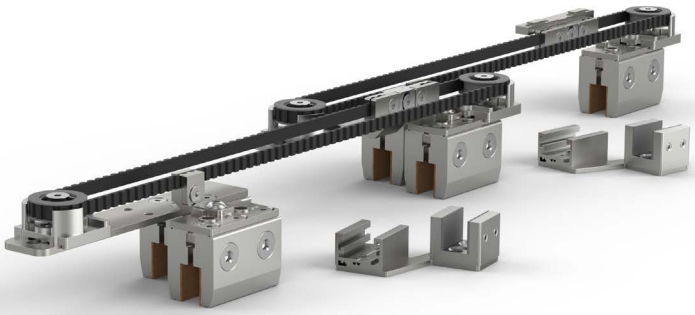



A

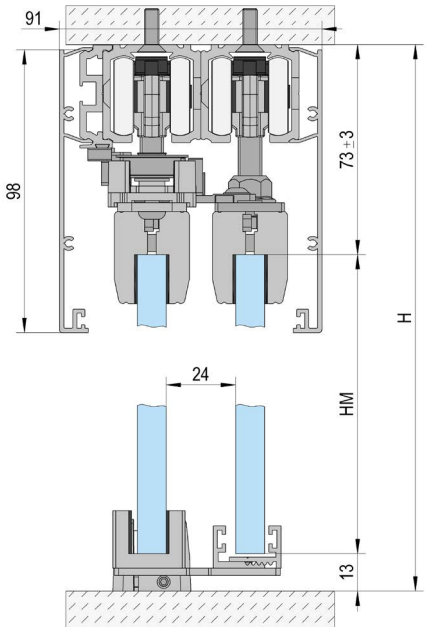

Takmontage / dubbeldörr

B

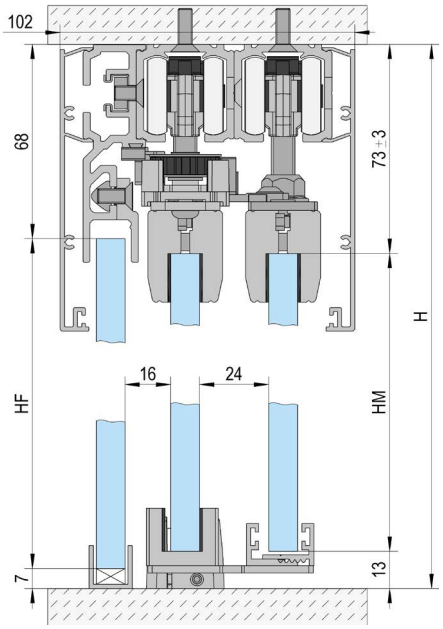

Takmontage / dubbeldörr / med fast glas

C

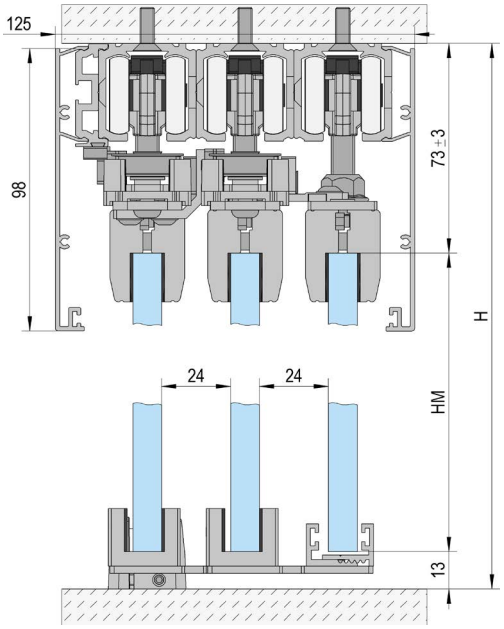

Takmontage / trippeldörr

D

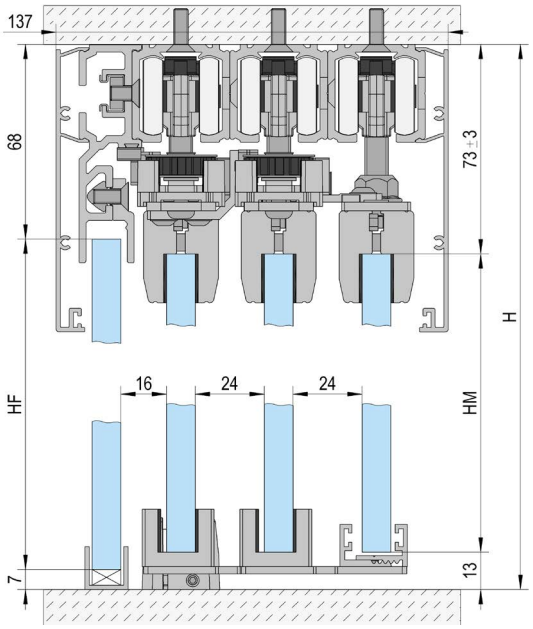

Takmontage / trippeldörr / med fast glas

E

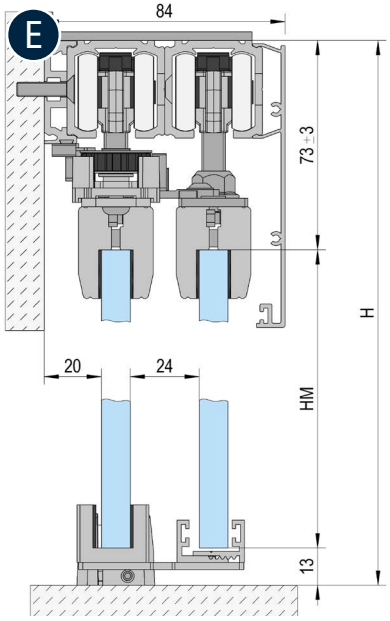

Väggmontage / dubbeldörr

Glashöjd (HM) = H - 87 mm / Fast glas (HF) = H - 75 mm

ARTIKEL	ART. NR.	A	B	C	D	E
Löpskena 2/3/4/6m	BO 5802011/5803011/5804011/5806011	2x	2x	3x	3x	2x
Tilläggsprofil för fast glas 2m	BO 5802031		*		*	
Väggdistansprofil 2m	BO 5802061	*		*		*
Tillbehörset Teleskop 2 dörrar	BO 5800006	1x	1x			1x
Tillbehörset Teleskop 3 dörrar	BO 5800007			1x	1x	
Löpvagn	BO 5800002	2x	2x	3x	3x	2x
Löpvagn inkl. dämpare**	BO 5800060/5800080/5800120	4x**	4x**	6x**	6x**	4x**
Glasklämmor	BO 5800001	4x	4x	6x	6x	4x
Täcklock 98 mm höjd 2/3/4/6m	BO 5802041/5803041/5804041/5806041	2x	2x	2x	2x	1x
Golvstyrning	BO 5700005	1x	1x	1x	1x	1x
Adaptor for Väggmontage	BO 5800010					*
U-profiler 2,5/5m	BO 6703434/6703446		1x		1x	

* * Kvantiteten beror på löpskenans längd.
** Alternativ till löpvagn BO 5800002 – Löpvagnarna är integrerade i indragningsdämparna.
För att installera dämpning på båda sidor ersätts två löpvagnar med indragningsdämpare.



MASTERTRACK® BT
INFÄLLT MONTAGE

Produktens höjdpunkter

- Montering med och utan fast glas
- Enkel glasklämningsmekanism för säkert grepp
- Höjdjustering +/-3 mm
- Smidig stängningsmekanism
- Säkert avhängningsskydd
- Revidering av komponenter möjlig när som helst
- Flytande golvstyrning med tvåspårig lösning
- Version för dubbeldörr inkl. „förarfunktion“
- Tillval metalldämpare med högkvalitativ hydraulik och dubbelsidig fjäderstyrning





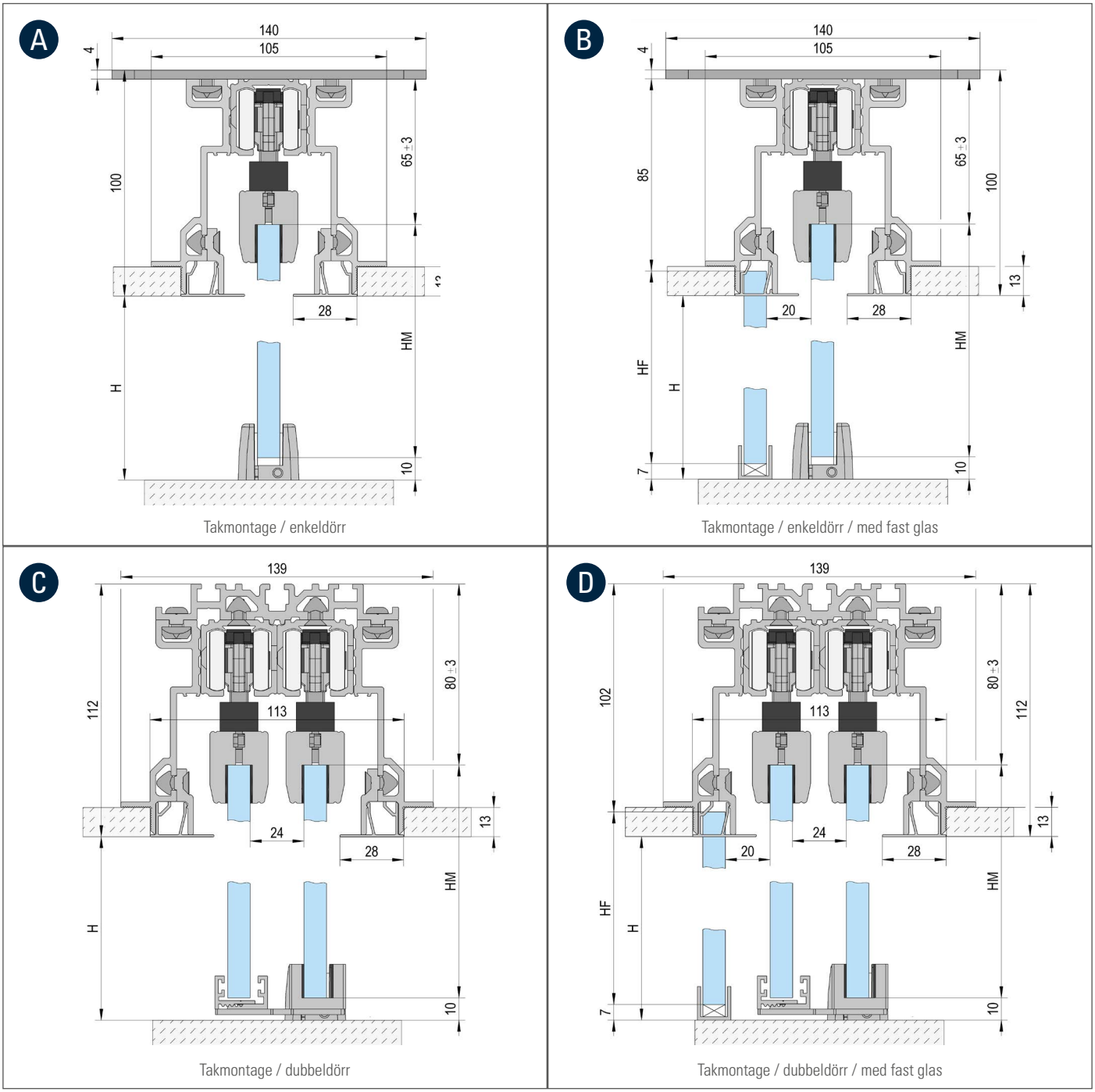

Glashöjd (HM) = H +11 mm
Fast glas (HF) = H + 4 mm

ARTIKEL	ART. NR.	A	B	C	D
Löpskena 2/3/4/6m	BO 5802011/5803011/5804011/5806011	1x	1x	2x	2x
Profilset för infällt montage 1 dörrblad 3/6m	BO 5803051/5806051	1x	1x		
Profilset för infällt montage 2 dörrblad 3/6m	BO 5803061/5806061			1x	1x
Löpvagn	BO 5800002	1x	1x	2x	2x
Löpvagn inkl. dämpare*	BO 5800060/5800080/5800120	2x*	2x*	4x*	4x*
Glasklämmor set inkl.golvstyrning för 1 dörr	BO 5800011	1x	1x		
Glasklämmor set inkl.golvstyrning för 2 dörrar	BO 5800012			1x	1x
U-profiler 2,5/5m	BO 6703434/6703446		1x	1x	

* Alternativ till löpvagn BO 5800002 – Löpvagnarna är integrerade i indragningsdämparna. För att installera dämpning på båda sidor ersätts två löpvagnar med indragningsdämpare.



MASTERTRACK® BT
SATS FÖR TRÄDÖRRAR

Produktens höjdpunkter

- Dold golvstyrning
- Enkel skruvning av adaptern
- Montering med och utan fast glas
- Höjdjustering +/-3 mm
- Smidig stängningsmekanism
- Valfritt metalldämpare med högkvalitativ hydraulik och dubbelsidig fjäderstyrning





A

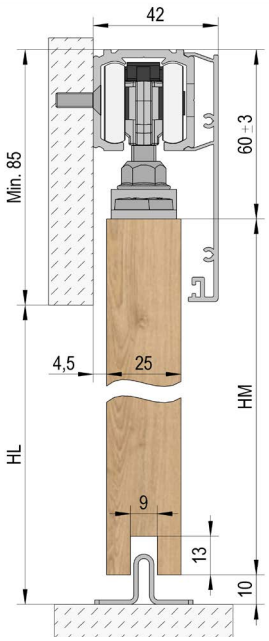

Väggmontering / 1 blad

B

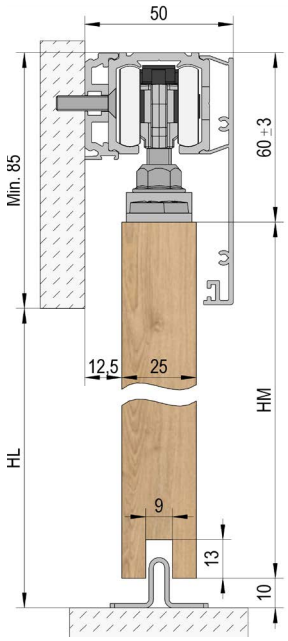

Väggmontering / 1-flygel / med väggavståndsprofil

C

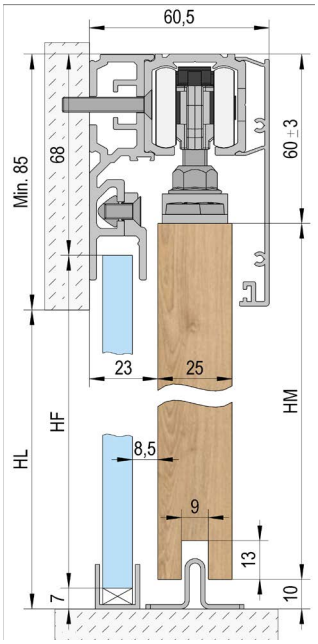

Väggmontering / 1-flygel / med fast glas

D

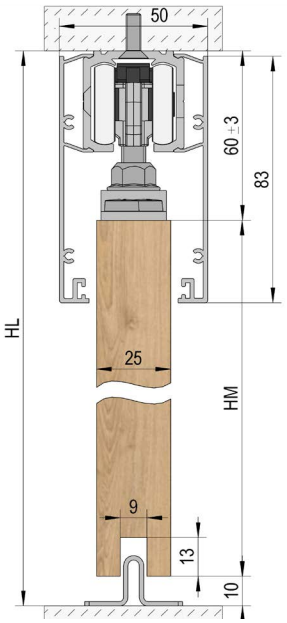

Takmontering / 1 blad

E

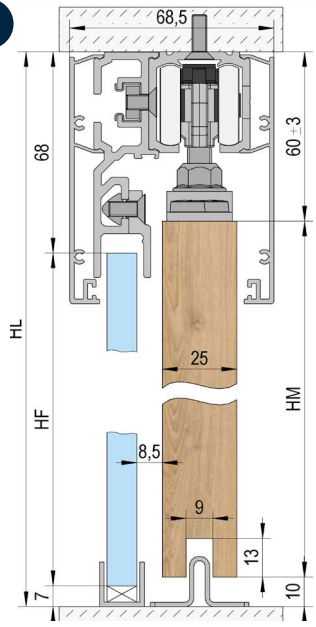

Takmontering / 1-flygel / med fast glas

A B C Dörrhöjd (HM) = HL + 15 mm / Fast del av glas (HF) = HL + 10 mm

D E Dörrhöjd (HM) = HL - 70 mm / Fast del av glas (HF) = HL -75 mm

ARTIKEL	ART. NR.	A	B	C	D	E
Löpskena 2/3/4/6m	BO 5802011/5803011/5804011/5806011	1x	1x	1x	1x	1x
Tilläggsprofil för fast glas 2m	BO 5802031			*		*
Väggdistansprofil 2m	BO 5802061		*			
Tillbehörssats för trädörrar	BO 5800013	1x	1x	1x	1x	1x
Löpvagn	BO 5800002	1x	1x	1x	1x	1x
Löpvagn inkl. dämpare**	BO 5800060/5800080/5800120	2x*	2x*	2x*	2x*	2x*
Täcklock 83 mm höjd 2/3/4/6m	BO 5802021/5803021/5804021/5806021	1x	1x	1x	2x	2x
U-profiler 2,5/5m	BO 6703434/6703446			1x		1x

* * Kvantiteten beror på löpskenans längd.
** Alternativ till löpvagn BO 5800002 – Löpvagnarna är integrerade i indragningsdämparna.
För att installera dämpning på båda sidor ersätts två löpvagnar med indragningsdämpare.

MasterTrack® BT-komponenter

MasterTrack® BT Löpskena



Löpskenan för MasterTrack® BT-serien lämpar sig för en rad olika användningsområden, t.ex. som teleskoplösning med två eller tre dörrblad, eller för infälld montering i vägg och tak. Den kan även användas för klassisk tak- eller väggmontering.

- Max dörrvikt 120 kg
- Lämplig för MasterTrack® BT applikationer

APPLIKATION	LÄNGD	YTFINISH	ART. NR.	FE
Alla applikationer	2000 mm	Aluminiumfärgad E6 C0	BO 5802011	1x
Alla applikationer	3000 mm	Aluminiumfärgad E6 C0	BO 5803011	1x
Alla applikationer	4000 mm	Aluminiumfärgad E6 C0	BO 5804011	1x
Alla applikationer	6000 mm	Aluminiumfärgad E6 C0	BO 5806011	1x

MasterTrack® BT Täcklock



Täcklock för enkel och stabil fastsättning på MasterTrack® BT-löpskenan. Lämpar sig för standardanvändningar för vägg- eller takmontering.

APPLIKATION	LÄNGD	HÖJD	YTFINISH	ART. NR.	FE
Standard	2000 mm	83 mm	Aluminiumfärgad E6 C0	BO 5802021	1x
Standard	3000 mm	83 mm	Aluminiumfärgad E6 C0	BO 5803021	1x
Standard	4000 mm	83 mm	Aluminiumfärgad E6 C0	BO 5804021	1x
Standard	6000 mm	83 mm	Aluminiumfärgad E6 C0	BO 5806021	1x

Täckpanel för enkel och stabil fastsättning på MasterTrack® BT-löpskenan. Lämpar sig för standardanvändningar för vägg- eller takmontering och för den tillbehörset Synkronisering.

APPLIKATION	LÄNGD	HÖJD	YTFINISH	ART. NR.	FE
Teleskop / Synkro	2000 mm	98 mm	Aluminiumfärgad E6 C0	BO 5802041	1x
Teleskop / Synkro	3000 mm	98 mm	Aluminiumfärgad E6 C0	BO 5803041	1x
Teleskop / Synkro	4000 mm	98 mm	Aluminiumfärgad E6 C0	BO 5804041	1x
Teleskop / Synkro	6000 mm	98 mm	Aluminiumfärgad E6 C0	BO 5806041	1x

MasterTrack® BT Tilläggsprofil för fast glasparti



Denna tilläggsprofil kan monteras på ena sidan eller på båda sidorna av MasterTrack® BT-löpskenan och gör det möjligt att fästa och stabilisera fasta glaspartier.

- Max dörrvikt 120 kg
- Glastjocklek dörr: 8 - 10 mm

APPLIKATION	LÄNGD	YTFINISH	ART. NR.	FE
Standard / Teleskop	2000 mm	Aluminiumfärgad E6 C0	BO 5802031	1x

MasterTrack® BT Väggdistansprofil



Väggdistansprofilen ökar avståndet mellan vägg och glas med 8 mm vid väggmontering.

- Max dörrvikt 120 kg

APPLIKATION	LÄNGD	YTFINISH	ART. NR.	FE
Standard / Teleskop	2000 mm	Aluminiumfärgad E6 C0	BO 5802061	1x

MasterTrack® BT Profilset för infälld montering



MasterTrack® profilsats innehåller alla profiler som krävs för enspårig, infälld användning i tak inklusive två valfria fästen för fasta glaspartier.

- Max dörrvikt 120 kg
- Fästprofil för fasta glaspartier

APPLIKATION	LÄNGD	YTFINISH	ART. NR.	FE
Installation för en dörr	3000 mm	Aluminiumfärgad E6 C0	BO 5803051	1x
Installation för en dörr	6000 mm	Aluminiumfärgad E6 C0	BO 5806051	1x
Installation för två dörrar	3000 mm	Aluminiumfärgad E6 C0	BO 5803061	1x
Installation för två dörrar	6000 mm	Aluminiumfärgad E6 C0	BO 5806061	1x

MasterTrack® BT Täckprofiler och täcklock för glasklämmor

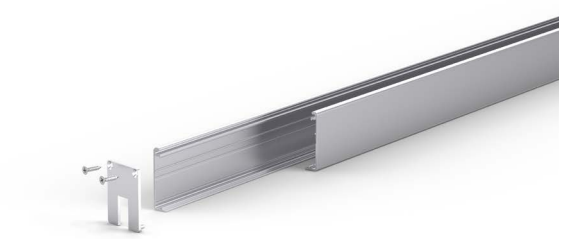

Speciella täcklister och täckkåpor för montering direkt på glasklämmorna. Lämpar sig tack vare att löpskenan inte är dold särskilt väl för enskilda löpskenor infattade i taket. Observera: par med glasklämmor BO 5800001 måste beställas separat (medföljer inte vid leverans).

- Max dörrvikt 120 kg
- Glastjocklek dörr: 8 - 12,76 mm

APPLIKATION	LÄNGD	YTFINISH	ART. NR.	FE
Standard	1240 mm	Aluminiumfärgad E6 C0	BO 5801271	1x

MasterTrack® BT Täcklock



Täcklocken i MasterTrack® BT-serien kan monteras snabbt och enkelt. De finns i olika storlekar beroende på användningsområde.

APPLIKATION	DIMENSION	YTFINISH	ART. NR.	FE
Standard	85 x 42 mm	Aluminiumfärgad E6 C0	BO 5804281	1x
Standard	85 x 50 mm	Aluminiumfärgad E6 C0	BO 5805081	1x
Standard	85 x 60,5 mm	Aluminiumfärgad E6 C0	BO 5806081	1x

MasterTrack® BT tillbehörssats för trädörrar



Tack vare tillbehörssatsen för trädörrar kan MasterTrack® BT användas inte bara för rent glas utan även för skjutdörrar i trä med en tjocklek på 25 mm. Till och med en modern blandning av glas och trä - två material som inte kunde vara mer olika - är inte längre något hinder med tillbehörssatsen.

- Lämplig för 25 mm dörrblad av trä

APPLIKATION	ART. NR.	FE
Standard	BO 5800013	1x

MasterTrack® BT Löpvagn



En högklassig löpvagn för alla MasterTrack® BT-applikationer.

- Max dörrvikt 120 kg

APPLIKATION	ART. NR.	FE
Standard / Teleskop / Infällt montage	BO 5800002	1x

MasterTrack® BT Glasklämmor standard



Glasklämmor för de flesta MasterTrack® BT-applikationer, bland annat klassisk vägg- och takmontering samt teleskoplösning.

- Max dörrvikt 120 kg
- Glastjocklek dörr: 8 - 12,76 mm

APPLIKATION	ART. NR.	FE
Standard / Teleskop	BO 5800001	1x

MasterTrack® BT Sats med glasklämmor för infälld montering



Glasklämmor för infälld montering av MasterTrack® BT i taket i kombination med profilsatser för infälld montering i tak. I satsen ingår även golvstyrning för en dörr.

- Max dörrvikt 120 kg
- Glastjocklek dörr: 8 - 10 mm
- Inklusive Golvstyrning(en)

APPLIKATION	ART. NR.	FE
Infällt montage för en dörr	BO 5800011	1x
Infällt montage för två dörrar	BO 5800012	1x

MasterTrack® BT Löpvagn inkl. dämpare



Som tillval metalldämpare för alla MasterTrack® BT-applikationer. De är utrustade med en högkvalitativ hydraulik och dubbelsidig dämpning. Tack vare dämparna bromsas skjutdörren mjukt och flytande i en rörelse. En indragsdämpare ersätter en standard-löpvagn vardera.

Minimibredd dörrblad:
60 kg: ensidig dämpning = 500 mm / dubbelsidig dämpning = 625 mm
80 kg: ensidig dämpning = 560 mm / dubbelsidig dämpning = 780 mm
120 kg: ensidig dämpning = 600 mm / dubbelsidig dämpning = 825 mm

- Hydraulik av hög kvalitet
- Dubbelsidig dämpning
- En dämpningsmekanism ersätter en standard löpvagn

MAX DÖRRVIKT	ART. NR.	FE
60 kg	BO 5800060	1x
80 kg	BO 5800080	1x
120 kg	BO 5800120	1x

MasterTrack® BT Tillbehörset Synkronisering



Som tillval synkronisering för simultan öppning och stängning av två dörrar. Lämpar sig för klassisk vägg- eller takmontering.

- Max dörrvikt 120 kg

APPLIKATION	ART. NR.	FE
Standard / Infällt montage	BO 5800005	1x

MasterTrack® BT Tillbehörset Teleskop



Tillbehörssats till simultan öppning och stängning av två dörrar i en tvåspårig teleskopanordning.

- Max dörrvikt 120 kg
- Glastjocklek dörr: 8 - 10 mm

APPLIKATION	ART. NR.	FE
Simultan öppning av två dörrar	BO 5800006	1x

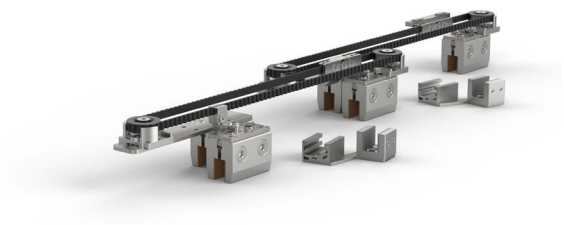

Tillbehörssats för simultan öppning och stängning av tre dörrblad i en trespårig teleskopanordning

- Max dörrvikt 120 kg
- Glastjocklek dörr: 8 - 10 mm

APPLIKATION	ART. NR.	FE
Simultan öppning av tre dörrar	BO 5800007	1x

MasterTrack® BT Adapter för Väggmontage

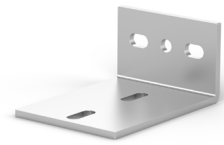

Krävs för att montera två löpskenor på en vägg för en tvåspårig teleskoplösning.

- Max dörrvikt 120 kg
- 5 adaptrar per meter behövs

APPLIKATION	ART. NR.	FE
Teleskop	BO 5800010	1x

U-profiler 20 x 17

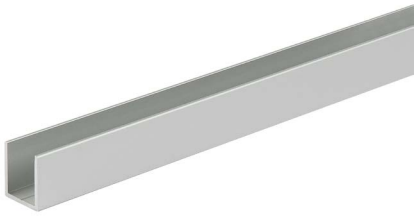

- Storlek 20 x 17 x 20 x 1,5 mm
- Glastjocklek 10 - 12,76 mm
- Material Aluminium

LÄNGD	YTFINISH	ART. NR.	FE
2500 mm	Aluminiumfärgad eloxerad E6 EV1	BO 6703434	1x
5000 mm	Aluminiumfärgad eloxerad E6 EV1	BO 6703446	1x

MasterTrack® FT Golvstyrning



APPLIKATION	YTFINISH	ART. NR.	FE
Standard	Aluminiumfärgad E6 C0	BO 5700005	1x

Handtag för skjutdörrar

Låsbart stånghandtag

Det låsbara stånghandtaget är ett bekvämt låssystem med låset placerat i en bekväm ergonomisk höjd. Den passar alla standardprofilcylindrar med 30/160 Euro. Cylindern är lätt utbytbar och kan därför enkelt anpassas till enskilda låssystem. Både dubbel- och knoppcylindrar kan användas för detta system. Med en längd av 1 900 (1 200) mm och en nedåtgående stängningsmekanism är stånghandtaget universellt tillämpligt för glidande och svängande dörrar.



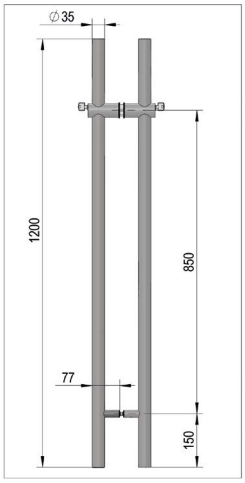

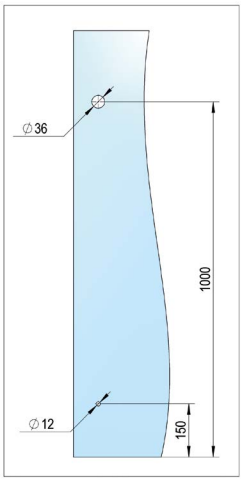

- Bredd (ø) 35 mm
- Djup (H) 77 mm
- Rostfritt stål AISI 304
- Ytfinish borstad

LÄNGD	BESKRIVNING	ART. NR.	FE
1200 mm	Stånghandtag	BO 5213346	1x
1900 mm	Stånghandtag	BO 5213347	1x
30/160 mm	Låscylinder utan knopp	BO 5213348	1x
30/160 mm	Låscylinder utan knopp	BO 5213349	1x

Stånghandtag ø 19 mm

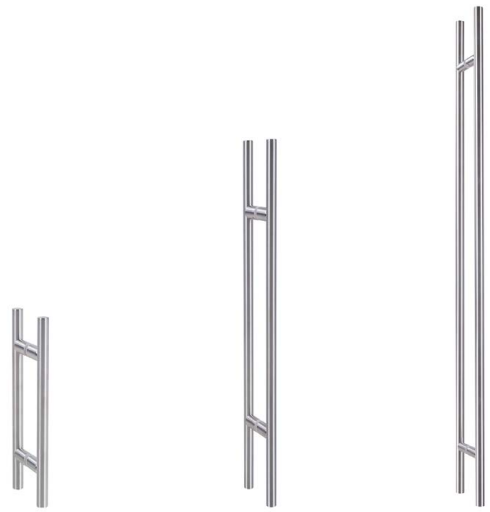

- Bredd (ø) 19 mm
- Djup (H) 52 mm
- Rostfritt stål AISI 304
- Glastjocklek 6 - 12 mm
- Borrhål ø 12 mm

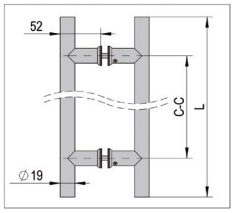

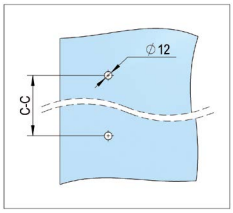

LÄNGD	DISTANS (C-C)	YTFINISH	ART. NR.	FE
250 mm	150 mm	borstad	BO 5213740	1x
300 mm	200 mm	borstad	BO 5213738	1x
400 mm	300 mm	borstad	BO 5213742	1x
500 mm	300 mm	borstad	BO 5213739	1x
600 mm	500 mm	borstad	BO 5213745	1x
800 mm	600 mm	borstad	BO 5213746	1x
1000 mm	800 mm	borstad	BO 5213747	1x
500 mm	**300 mm**	**svart pulverlackad**	**BO 5213739B**	**1x**

LEVERANSOMFATTNING:
Skruv för dörrar upp till 40 mm ingår

Stånghandtag ø 25 mm



- Bredd (ø) 25 mm
- Djup (H) 65 mm
- Rostfritt stål AISI 304
- Glastjocklek 6 - 12 mm
- Borrhål ø 14 mm

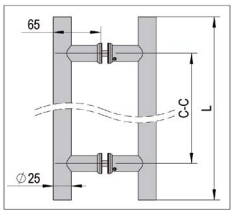

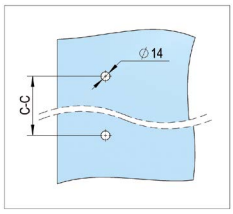

LÄNGD	DISTANS (C-C)	YTFINISH	ART. NR.	FE
400 mm	300 mm	borstad	BO 5113701	1x
300 mm	200 mm	borstad	BO 5213749	1x
500 mm	400 mm	borstad	BO 5113702	1x
600 mm	400 mm	borstad	BO 5113703	1x
700 mm	500 mm	borstad	BO 5113704	1x
800 mm	600 mm	borstad	BO 5113705	1x
1000 mm	800 mm	borstad	BO 5113706	1x
1200 mm	1000 mm	borstad	BO 5113707	1x
500 mm	**400 mm**	**svart pulverlackad**	**BO 5113702B**	**1x**

LEVERANSOMFATTNING:
Skruv för dörrar upp till 40 mm ingår

Stånghandtag ø 32 mm

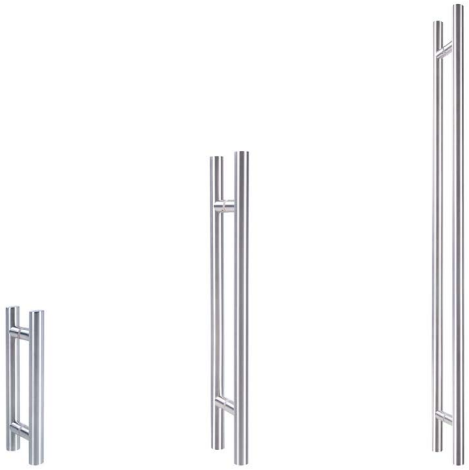

- Stånghandtag
- Bredd (ø) 32 mm
- Djup (H) 72 mm
- Rostfritt stål AISI 304
- Glastjocklek 6 - 12 mm
- Borrhål ø 14 mm

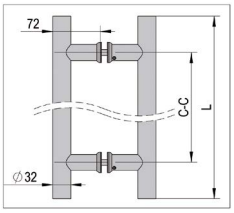

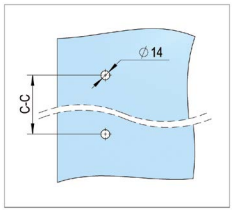

LÄNGD	DISTANS (C-C)	YTFINISH	ART. NR.	FE
300 mm	200 mm	borstad	BO 5113711	1x
450 mm	300 mm	borstad	BO 5213789	1x
800 mm	600 mm	borstad	BO 5113715	1x
1000 mm	800 mm	borstad	BO 5213779	1x
1200 mm	1000 mm	borstad	BO 5113716	1x
1600 mm	1000 mm	borstad	BO 5113717	1x
1800 mm	1000 mm	borstad	BO 5113718	1x
2000 mm	1000 mm	borstad	BO 5113719	1x

LEVERANSOMFATTNING:

Skruv för dörrar upp till 40 mm ingår

Stånghandtag kantig utan utskjutning



- Stånghandtag
- Ytfinish borstad
- Rostfritt stål AISI 304
- Glastjocklek 6 - 12 mm
- VE 1

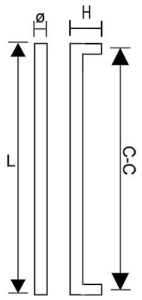

LÄNGD	BREDD	DJUP	DISTANS (C-C)	BORRHÅL	ART. NR.
1200 mm	25 x 38 mm	80 mm	1175 mm	ø 14 mm	BO 5215027
290 mm	15 x 30 mm	55 mm	275 mm	ø 10 mm	BO 5215028
440 mm	15 x 30 mm	55 mm	425 mm	ø 10 mm	BO 5215029
590 mm	15 x 30 mm	55 mm	575 mm	ø 10 mm	BO 5215030
475 mm	25 x 50 mm	65 mm	450 mm	ø 14 mm	BO 5215031
600 mm	25 x 50 mm	65 mm	575 mm	ø 14 mm	BO 5215032

Musselhandtag rund sluten



- Bredd (ø) 65 mm
- Djup (H) 7 mm
- Glastjocklek 8 - 10 mm
- Borrhål ø 50 mm

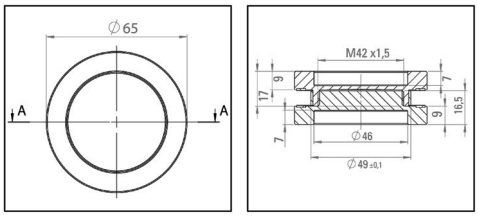

MATERIAL	YTFINISH	ART. NR.	FE
Rostfritt stål AISI 304	borstad	BO 5214217N	1x
Aluminium	Aluminiumfärgad E6 C0	BO 5214218N	1x
Aluminium	Svart anodiserad E6 C35	BO 5214219N	1x

Musselhandtag rund sluten självhäftande



- Bredd (ø) 64 mm
- Djup (H) 8 mm

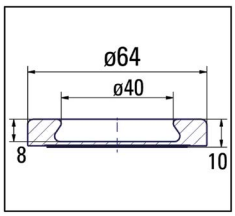

MATERIAL	YTFINISH	ART. NR.	FE
Rostfritt stål AISI 304	borstad	BO 5205105	1x

Musselhandtag kantig sluten självhäftande



- Bredd 60 x 60 mm
- Djup (H) 10 mm

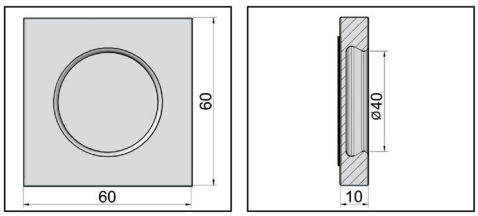

MATERIAL	YTFINISH	ART. NR.	FE
Rostfritt stål AISI 304	borstad	BO 5205109	1x

Musselhandtag rund öppet självhäftande



- Bredd (ø) 65 mm

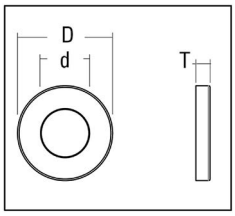

DJUP	INNER DIAMETER	MATERIAL	YTFINISH	ART. NR.	FE
7 mm	ø 52 mm	Rostfritt stål AISI 304	borstad	BO 5113794	1x
9 mm	ø 40 mm	Aluminium	Aluminiumfärgad E6/EV1	BO 5113785	1x

Musselhandtag kantig öppet självhäftande



- Bredd 60 x 60 mm

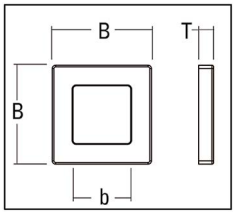

DJUP	INNER BREDD	MATERIAL	YTFINISH	ART. NR.	FE
8 mm	40 mm	Rostfritt stål AISI 304	borstad	BO 5113778	1x
9 mm	35 mm	Aluminium	Aluminiumfärgad E6/EV1	BO 5113770	1x

Hantering

Veribor® pumpsugare av plast i förvaringslåda (f.d. BO 601BL)



- Bärkraft 120 kg
- Lyftriktning parallell
- Material i suglyftare plast
- Ytgeometri plan
- Sugplatta ø 213 mm
- Vakuummätare
- GS certifierad

ART. NR.	FE
BO 601G	1x

Veribor® suglyftare av plast med 3 sugplattor



- Bärkraft 90 kg
- Lyftriktning parallell
- Material i suglyftare plast
- Ytgeometri plan
- Sugplatta ø 120 mm

ART. NR.	FE
BO 603.1G	1x

Veribor® suglyftare av plast med 2 sugplattor



- Bärkraft 50 kg
- Lyftriktning parallell
- Material i suglyftare plast
- Ytgeometri plan
- Sugplatta ø 120 mm

ART. NR.	FE
BO 602.1G	1x

Veribor® aluminium suglyftare med 3 sugplattor i set



- Bärkraft 100 kg
- Lyftriktning parallell
- Tillverkad av blyfritt aluminium
- Ytgeometri plan
- Sugplatta ø 120 mm

ART. NR.	FE
BO S3.021	1Set

Veribor® aluminium suglyftare med 2 sugplattor i set



- Bärkraft 60 kg
- Lyftriktning parallell
- Tillverkad av blyfritt aluminium
- Ytgeometri plan
- Sugplatta ø 120 mm

ART. NR.	FE
BO S2.421	1 Set

Veribor® Hörnskydd av trä



- Veribor® hörnskydd av trä med inbyggd sugplatta passar utmärkt som skydd vid transport av glas eller gastäta skivor av olika material.
- Veribor® hörnskydd kan enkelt monteras på hörnet samt fixeras med hjälp av sugplattan.

BESKRINING	ART. NR.	FE
Skivtjocklek max. 30 mm	BO 680.30	1x
Skivtjocklek max. 60 mm	BO 680.60	1x

Veribor® Transportvagn med integrerad suglyftare



- Bärkraft upp till 300 kg
- minimal tjocklek på materialet som ska transporteras 3 mm
- maximal höjd på materialet som ska transporteras 2000 mm
- maximal längd på materialet som ska transporteras 3000 mm

ART. NR.	FE
BO 680.0	1x

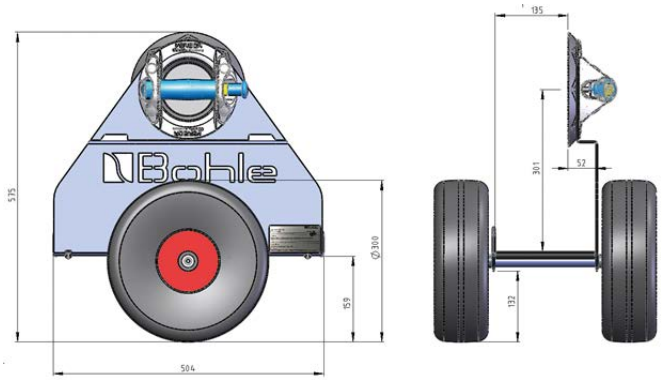

Verktyg

VetroLevel Suglyft med integrerat vattenpass

Liten hjälpreda – stor hjälp: Med VetroLevel hamnar glasskivor enkelt i våg. Fäst den lille hjälpredan så att du ser den tydligt under monteringen. Den beprövade vakuumtekniken i Veribor®-sugplattan håller den säkert i position. Nu har du båda händerna fria att rikta in skivan bekvämt utan att hela tiden behöva ta hjälp av ett vattenpass. VetroLevel är ett praktiskt hjälpmedel vid montering av VetroMount® och lämpar sig samtidigt utmärkt för att installera helglasduschar eller skiljeväggar. Oavsett var du behöver montera en glasskiva i våg hjälper VetroLevel. Och om det inte är glas? Veribor®-sugplattan fäster på alla släta och gastäta ytor. Det gör VetroLevel ännu mer mångsidig.



- Sugplatta ø 90 mm
- Användningstemperatur -10°C - +40°C
- Snabb montering

ART. NR.	FE
BO 5140450	1x

Distanser Euroklick Typ 3 , 40 x 30 mm

Distansplattor används för fönster, dörrar, interiörer och för gipsskivor De används för att utjämna ojämnheter och för snabb inriktning. Spärrhaken förhindrar att distansplattan glider av från skruven. Med monteringshjälpmedlet kan distansplattan enkelt positioneras.



- Utjämning/utfyllnad av profiler (t.ex. FrameTec Select 2.0, MasterTrack®FT) vid ojämna väggar
- Påse med 100 st.
- Med montagehjälp
- Med spärrhake

TJOCKLEK	BESKRIVNING	ART. NR.
1 mm	vit	BO 5133101
3 mm	röd	BO 5133103
5 mm	grön	BO 5133105

Hexagonnyckel set extra lång 9-delat



- 9-delat
- Storlek: 1,5; 2; 2,5; 3; 4; 5; 6; 8; 10 mm

ART. NR.	FE
BO 5109703	1

Skyddsfilm

Film i etsat utseende



- Högkvalitativ film i etsat utseende
- Bredd 1,22 m
- Idealisk för eftermontering, som insyningsskydd eller design
- för heltäckande eller delbeklädnad av glasytan

LÄNGD	ART. NR.
10 m	BO 5105138
25 m	BO 5105139

Film likt sandblästring



- Högkvalitativ film sandblästrat utseende
- Bredd 1,52 m
- Idealisk för eftermontering, som insyningsskydd eller design
- för heltäckande eller delbeklädnad av glasytan

LÄNGD	ART. NR.
10 m	BO 5105148
25 m	BO 5105149

Självhäftande skyddsfilm, blå



- Bästa skyddstäckning vid målning, murning eller fasadarbeten
- idealisk för säker, snabb täckning av känsliga ytor (glas, keramik, trä, PVC och rostfritt stål)
- resistent mot vatten, kemiska medel och mekaniska skador
- Längd 100 m
- Invändig diameter 75 mm

BREDD	FE	ART. NR.
1 m	1	BO 5105158
0,5 m	2	BO 5105157
0,125 m	1	BO 5105159



Bohle Scandinavia AB
Pyramidbacken 3
SE-14175 Kungens Kurva

T +46 8 4495750
F +46 8 4495759

info@bohle.se
www.bohle.com

KA 146SE00 · 10-2023 · 2023-9098 · SE